ANLEITUNG
ENERGIETRÄGER

BORN IN THE BLACK FOREST BUILT TO ENJOY NATURE

Stand April 2017

Wir gratulieren Dir zum Kauf Deines TUNE Produkts. Du hast eine gute Wahl getroffen. TUNE Produkte werden nach den höchsten Qualitätsstandards in Deutschland gefertigt. Dennoch ist es notwendig, dass Du die folgenden Hinweise beachtest und Dein TUNE Produkt gemäß diesen Angaben pflegst. Bitte mache eventuelle Mitbenutzer mit dieser Anleitung vertraut.

Stelle vor jeder Fahrt sicher, dass der Energieträger wie in der Anleitung beschrieben montiert ist. Durch eine fehlerhafte Montage kann es zu schweren oder tödlichen Verletzungen kommen.

Material	Aluminium & Silikon
Gewicht	8 bzw. 10 g
Größen	S: 24,6 mm - 27,9 mm Innendurchmesser M: 28,0 mm - 30,0 mm Innendurchmesser

Pos. 1	1x O-Ring Ø10x3mm	SK1005
Pos. 2	Di2 Akku (nicht im Lieferumfang enthalten)	
Pos. 3	1x Obere Platte, Aluminium, silber	SK1000si
Pos. 4	1x Silikon Ring Größe S oder 1x Silikon Ring Größe M	SK1002 SK1003
Pos. 5	1x Untere Platte, Aluminium, silber	SK1001si
Pos. 6	2x Innensechskantschraube M2.5x14 DIN 912 A4 Edelstahl	SK1004

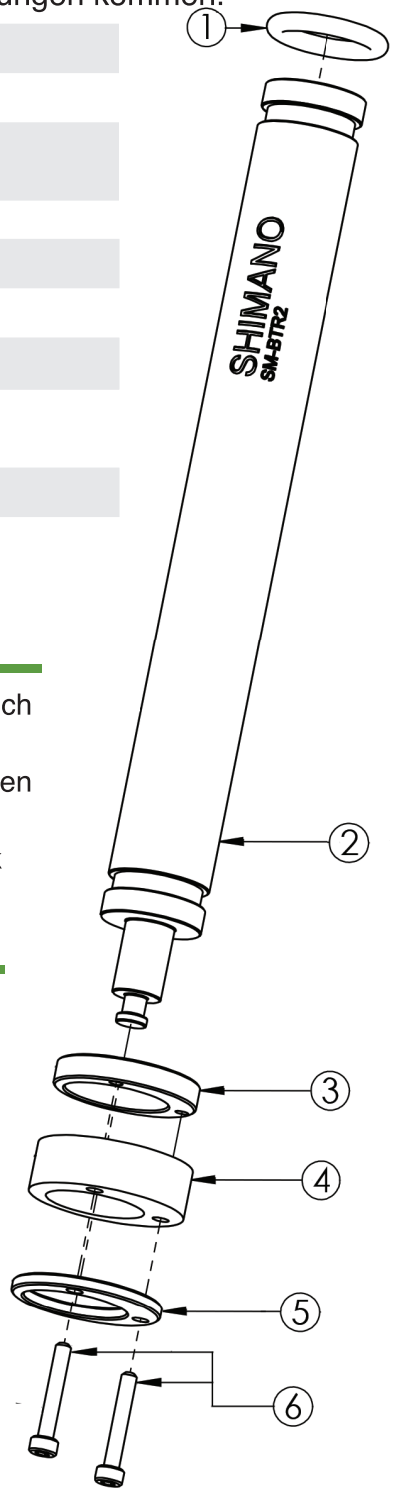

Gebrauchshinweise

- Der Energieträger ist zur Verwendung mit allen runden Sattelstützen geeignet. Auch Karbonstützen stellen kein Problem dar.
- Der Größe des Energieträgers muss zum Innendurchmesser der Sattelstütze passen (siehe Größenangaben oben).
- Der Adapter ist für die Verwendung mit dem Shimano Di2 SM-BTR2 Batterie-Pack konstruiert.

Montage

- Den O-Ring in die obere Nut des Akkus montieren (schützt davor, dass der Akku gegen die Innenseite der Sattelstütze schlägt).
- Den Energieträger ca. 30- 40 mm auf den Akku aufschieben.
- Die Sattelstütze von innen mit einem geeigneten Reiniger (z.B. Isopropanol) reinigen.
- Führen Sie den Akku mit montiertem Energieträger in die Sattelstütze.
- Die Inbus Schrauben mit einem 2 mm Inbusschlüssel im Wechsel leicht anziehen, bis sich der Energieträger nicht mehr aus der Sattelstütze ziehen lässt. Meist reicht hierzu ein Drehmoment von ca. 1-2 Nm.
- Anschließend kann der Akku angeschlossen werden und die Stütze montiert werden.

Service

Garantie:

Ausgehend vom Kaufdatum gewährt TUNE zwei Jahre Garantie auf Material und Produktionsfehler. Auf Kugellager, Felgen und Speichen gewährt TUNE ein Jahr Garantie, da es sich hierbei um Verschleißteile handelt. Garantieansprüche können nur unter Vorlage einer Händlerrechnung (Kopie) geltend gemacht werden.

Kein Anspruch auf Garantieleistungen besteht bei:

- einsatzbedingter Abnutzung von Verschleißteilen
- unsachgemäßem Gebrauch oder unsorgfältiger Behandlung
- Nichtbeachtung von Gebrauchshinweisen
- unsachgemäßen Reparatur-, Montage-, oder Wartungsarbeiten oder Nachlässigkeit

Garantieansprüche müssen direkt vor Ort geklärt werden und unterliegen dem Ermessen der Firma TUNE. Die Firma TUNE haftet aus dieser Garantie nicht für Schadensersatz, insbesondere nicht für indirekte unfallbedingte Schäden, mittelbare Schäden und Folgeschäden. Eine Gewährleistung auf Farbkonstanz können wir nicht geben. Eloxierte TUNE Produkte können bei Sonneneinstrahlung ausbleichen.

Zur Garantieabwicklung melde den Fall bitte online an (www.tune.de/Garantie) und schicken das TUNE Produkt mit Rechnungskopie und Schadensbericht ein.

Crash Replacement:

Neben der gesetzlichen Garantie bietet TUNE auf alle TUNE Produkte ein Crash Replacement an. Sollte Ihr TUNE Produkt durch einen Sturz, Unfall oder eine Überlastung nicht mehr fahrbar sein gewähren wir Ihnen einen Sonderrabatt auf den unverbindlichen Verkaufspreis.

Konditionen:

- Wir bieten ein Crash Replacement an, behalten uns jedoch aufgrund der Vielfalt unserer Produkte vor, für jeden Fall nach eigenem Ermessen zu entscheiden, wie viel Rabatt wir gewähren können.
- Der Ersatz erfolgt nur für das gleiche Modell. TUNE behält sich das Recht vor, den beschädigten Artikel durch einen gleichwertigen Alternativartikel zu ersetzen.
- Die Beschädigungen müssen die Funktionstauglichkeit beeinträchtigen (optische Beschädigungen sind ausgeschlossen).
- Beschädigte Komponenten gehen in das Eigentum von TUNE über.
- TUNE kommt nicht für Umbaukosten und Transportkosten auf.

Zur Inanspruchnahme des Crash Replacements melde den Fall bitte online an (www.tune.de/Crash-Replacement) und schicke uns den Artikel mit Schadensbericht und Rechnungskopie zu.

Tune GmbH
Im Mittelfeld 18 | 79426 Buggingen

service@tune.de
www.tune.de

Außerhalb Deutschlands bitte Ihren zuständigen Distributor kontaktieren!

BORN IN THE BLACK FOREST BUILT TO ENJOY NATURE

© Tune GmbH

ANLEITUNG
ENERGIETRÄGER

BORN IN THE BLACK FOREST BUILT TO ENJOY NATURE

Stand April 2017

Wir gratulieren Dir zum Kauf Deines TUNE Produkts. Du hast eine gute Wahl getroffen. TUNE Produkte werden nach den höchsten Qualitätsstandards in Deutschland gefertigt. Dennoch ist es notwendig, dass Du die folgenden Hinweise beachtest und Dein TUNE Produkt gemäß diesen Angaben pflegst. Bitte mache eventuelle Mitbenutzer mit dieser Anleitung vertraut.

Stelle vor jeder Fahrt sicher, dass der Energieträger wie in der Anleitung beschrieben montiert ist. Durch eine fehlerhafte Montage kann es zu schweren oder tödlichen Verletzungen kommen.

Material	Aluminium & Silikon
Gewicht	8 bzw. 10 g
Größen	S: 24,6 mm - 27,9 mm Innendurchmesser M: 28,0 mm - 30,0 mm Innendurchmesser

Pos. 1	1x O-Ring Ø10x3mm	SK1005
Pos. 2	Di2 Akku (nicht im Lieferumfang enthalten)	
Pos. 3	1x Obere Platte, Aluminium, silber	SK1000si
Pos. 4	1x Silikon Ring Größe S oder 1x Silikon Ring Größe M	SK1002 SK1003
Pos. 5	1x Untere Platte, Aluminium, silber	SK1001si
Pos. 6	2x Innensechskantschraube M2.5x14 DIN 912 A4 Edelstahl	SK1004

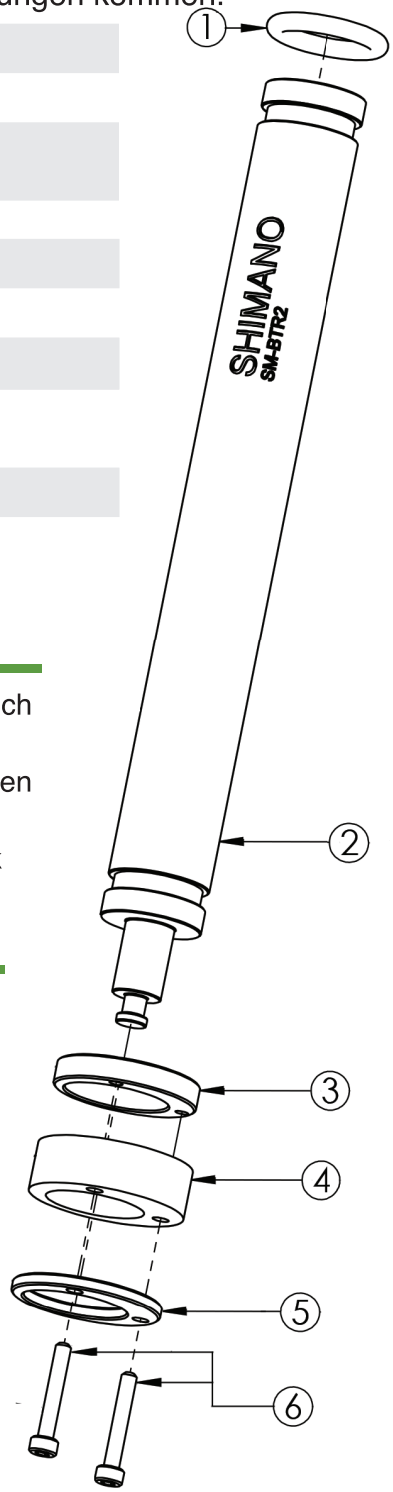

Gebrauchshinweise

- Der Energieträger ist zur Verwendung mit allen runden Sattelstützen geeignet. Auch Karbonstützen stellen kein Problem dar.
- Der Größe des Energieträgers muss zum Innendurchmesser der Sattelstütze passen (siehe Größenangaben oben).
- Der Adapter ist für die Verwendung mit dem Shimano Di2 SM-BTR2 Batterie-Pack konstruiert.

Montage

- Den O-Ring in die obere Nut des Akkus montieren (schützt davor, dass der Akku gegen die Innenseite der Sattelstütze schlägt).
- Den Energieträger ca. 30- 40 mm auf den Akku aufschieben.
- Die Sattelstütze von innen mit einem geeigneten Reiniger (z.B. Isopropanol) reinigen.
- Führen Sie den Akku mit montiertem Energieträger in die Sattelstütze.
- Die Inbus Schrauben mit einem 2 mm Inbusschlüssel im Wechsel leicht anziehen, bis sich der Energieträger nicht mehr aus der Sattelstütze ziehen lässt. Meist reicht hierzu ein Drehmoment von ca. 1-2 Nm.
- Anschließend kann der Akku angeschlossen werden und die Stütze montiert werden.

Service

Garantie:

Ausgehend vom Kaufdatum gewährt TUNE zwei Jahre Garantie auf Material und Produktionsfehler. Auf Kugellager, Felgen und Speichen gewährt TUNE ein Jahr Garantie, da es sich hierbei um Verschleißteile handelt. Garantieansprüche können nur unter Vorlage einer Händlerrechnung (Kopie) geltend gemacht werden.

Kein Anspruch auf Garantieleistungen besteht bei:

- einsatzbedingter Abnutzung von Verschleißteilen
- unsachgemäßem Gebrauch oder unsorgfältiger Behandlung
- Nichtbeachtung von Gebrauchshinweisen
- unsachgemäßen Reparatur-, Montage-, oder Wartungsarbeiten oder Nachlässigkeit

Garantieansprüche müssen direkt vor Ort geklärt werden und unterliegen dem Ermessen der Firma TUNE. Die Firma TUNE haftet aus dieser Garantie nicht für Schadensersatz, insbesondere nicht für indirekte unfallbedingte Schäden, mittelbare Schäden und Folgeschäden. Eine Gewährleistung auf Farbkonstanz können wir nicht geben. Eloxierte TUNE Produkte können bei Sonneneinstrahlung ausbleichen.

Zur Garantieabwicklung melde den Fall bitte online an (www.tune.de/Garantie) und schicken das TUNE Produkt mit Rechnungskopie und Schadensbericht ein.

Crash Replacement:

Neben der gesetzlichen Garantie bietet TUNE auf alle TUNE Produkte ein Crash Replacement an. Sollte Ihr TUNE Produkt durch einen Sturz, Unfall oder eine Überlastung nicht mehr fahrbar sein gewähren wir Ihnen einen Sonderrabatt auf den unverbindlichen Verkaufspreis.

Konditionen:

- Wir bieten ein Crash Replacement an, behalten uns jedoch aufgrund der Vielfalt unserer Produkte vor, für jeden Fall nach eigenem Ermessen zu entscheiden, wie viel Rabatt wir gewähren können.
- Der Ersatz erfolgt nur für das gleiche Modell. TUNE behält sich das Recht vor, den beschädigten Artikel durch einen gleichwertigen Alternativartikel zu ersetzen.
- Die Beschädigungen müssen die Funktionstauglichkeit beeinträchtigen (optische Beschädigungen sind ausgeschlossen).
- Beschädigte Komponenten gehen in das Eigentum von TUNE über.
- TUNE kommt nicht für Umbaukosten und Transportkosten auf.

Zur Inanspruchnahme des Crash Replacements melde den Fall bitte online an (www.tune.de/Crash-Replacement) und schicke uns den Artikel mit Schadensbericht und Rechnungskopie zu.

Tune GmbH
Im Mittelfeld 18 | 79426 Buggingen

service@tune.de
www.tune.de

Außerhalb Deutschlands bitte Ihren zuständigen Distributor kontaktieren!

BORN IN THE BLACK FOREST BUILT TO ENJOY NATURE

© Tune GmbH

MANUAL

ENERGIETRÄGER

BORN IN THE BLACK FOREST BUILT TO ENJOY NATURE

April 2017

We congratulate you on purchasing your TUNE product. You made a good choice. TUNE products are manufactured under highest quality standards in Germany. Nonetheless it is necessary to follow these instructions and maintain your product as told in this manual. Familiarize possible other users with this manual.

Before every ride, ensure that the Energieträger is assembled as outlined in this manual. An incorrect installation or adjustment can lead to serious or fatal injuries.

Material	aluminium & silicon
Weight	8 resp. 10 g
Sizes	S: 24,6 mm - 27,9 mm inner diameter M: 28,0 mm - 30,0 mm inner diameter

Pos. 1	1x O-ring Ø10x3mm	SK1005
Pos. 2	Di2 battery-pack (not extent of delivery)	
Pos. 3	1x Top plate, aluminum, silver	SK1000si
Pos. 4	1x Silicone ring size S 1x Silicone ring size M	SK1002 SK1003
Pos. 5	1x Bottom plate, aluminum, silver	SK1001si
Pos. 6	2x Allen key bolt M2.5x14 DIN 912 A4 stainless steel	SK1004

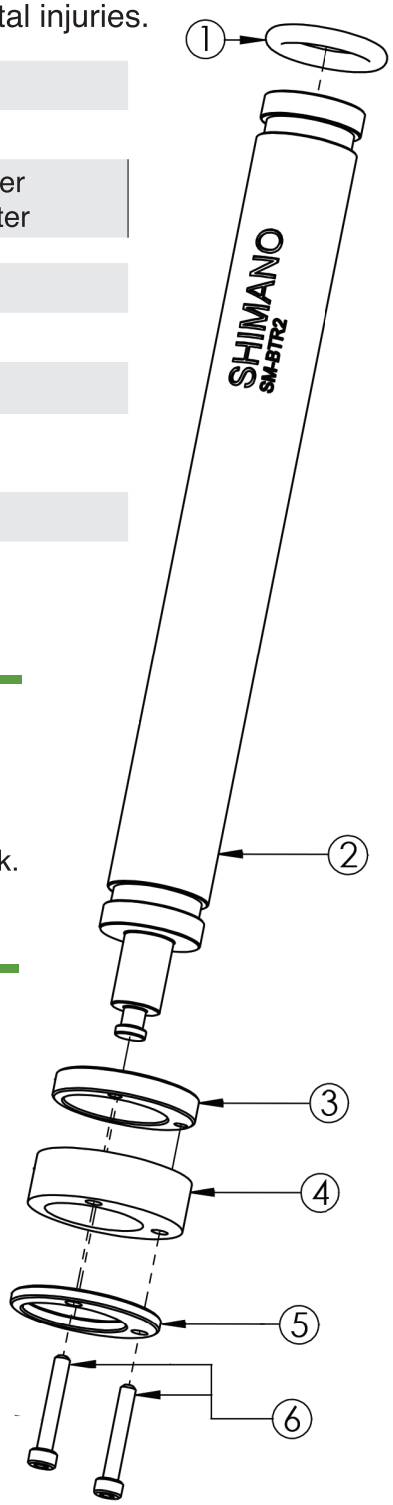

Instructions

- The Energieträger is compatible with all round seatposts, including carbon seatposts.
- The inner diameter of the seatpost has to fit to the size of the Energieträger.
- The adapter is constructed for use with the Shimano Di2 SM-BTR2 battery-pack.

Assembly

- Mount the O-ring into the upper notch of the battery-pack (protects the battery -pack from hitting the seatpost).
- Push the Energieträger about 30 - 40 mm onto the Di2 battery-pack.
- Clean the seatpost from the inside with a suitable cleaner (e.g. Isopropanol).
- Now insert the battery-pack with the mounted Energieträger into the seatpost.
- Carefully tighten the three 2 mm allen key bolts alternately until the battery-pack is fixed and cant be pulled out any more. In most times a torque of 1-2 Nm is enough.
- Finally the battery-pack gets connected and the seatpost mounted.

Service

Warranty:

Tune grants a two year warranty from the date of purchase on material defects and production errors. On bearings, rims and spokes we grant a one year Warranty, as these are wear parts. Claims can only be made if a copy of an original dealer invoice is presented.

There is no claim for warranty services in case of:

- normal wear
- improper use or careless treatment
- disregard of service instructions
- inappropriate repair, assembly, or maintenance works or negligence

Warranty claims have to be sent to the local Tune distributor and are subject to the assessment of Tune. Based on this warranty, Tune is not liable for compensation, especially not for indirect damage caused by accidents, collateral damage and consequential damage. All anodized parts can bleach in sunlight.

Crash Replacement:

Tune offers a Crash Replacement in addition to the legal warranty. The service can be engaged if your Tune product is damaged and not be ridable any more, due to a crash, accident or overload .

Conditions:

- Due to our huge products variety, the discount we can give, , is assessed individually on a case by case basis.
- The damaged part is replaced by the same model. Tune reserves the right to replace the damaged part with an equal alternative.
- The damage has to affect the functionality of the component (cosmetic damage is excluded).
- Damaged parts become the property of Tune.
- The Crash Replacement offer does not cover the costs of transport and labour.

Tune GmbH
Im Mittelfeld 18 | 79426 Buggingen

service@tune.de
www.tune.de

Outside of Germany please contact your local distributor!

BORN IN THE BLACK FOREST BUILT TO ENJOY NATURE

© Tune GmbH

MANUAL

ENERGIETRÄGER

BORN IN THE BLACK FOREST BUILT TO ENJOY NATURE

April 2017

We congratulate you on purchasing your TUNE product. You made a good choice. TUNE products are manufactured under highest quality standards in Germany. Nonetheless it is necessary to follow these instructions and maintain your product as told in this manual. Familiarize possible other users with this manual.

Before every ride, ensure that the Energieträger is assembled as outlined in this manual. An incorrect installation or adjustment can lead to serious or fatal injuries.

Material	aluminium & silicon
Weight	8 resp. 10 g
Sizes	S: 24,6 mm - 27,9 mm inner diameter M: 28,0 mm - 30,0 mm inner diameter

Pos. 1	1x O-ring Ø10x3mm	SK1005
Pos. 2	Di2 battery-pack (not extent of delivery)	
Pos. 3	1x Top plate, aluminum, silver	SK1000si
Pos. 4	1x Silicone ring size S 1x Silicone ring size M	SK1002 SK1003
Pos. 5	1x Bottom plate, aluminum, silver	SK1001si
Pos. 6	2x Allen key bolt M2.5x14 DIN 912 A4 stainless steel	SK1004

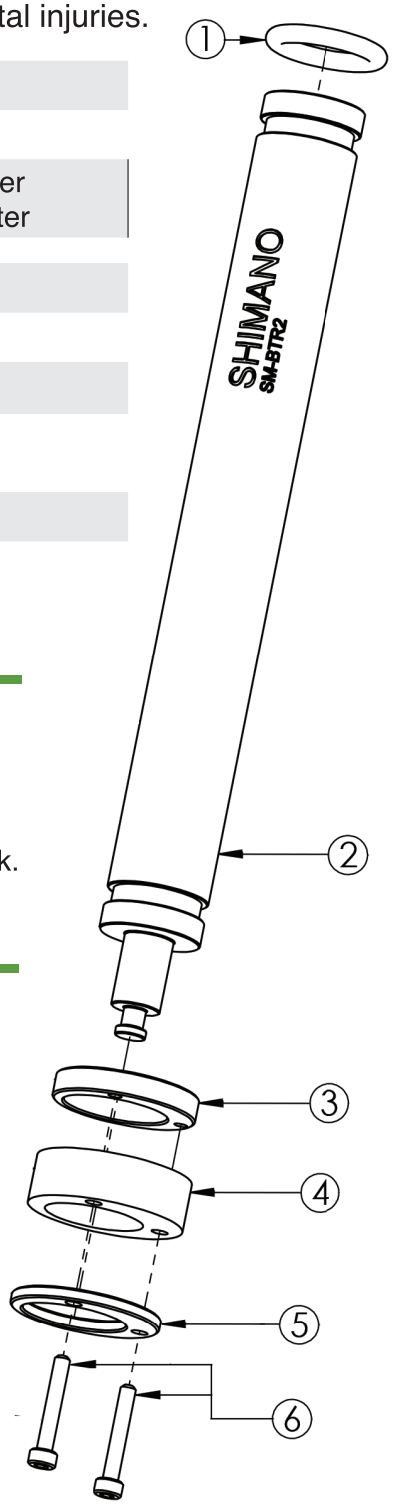

Instructions

- The Energieträger is compatible with all round seatposts, including carbon seatposts.
- The inner diameter of the seatpost has to fit to the size of the Energieträger.
- The adapter is constructed for use with the Shimano Di2 SM-BTR2 battery-pack.

Assembly

- Mount the O-ring into the upper notch of the battery-pack (protects the battery -pack from hitting the seatpost).
- Push the Energieträger about 30 - 40 mm onto the Di2 battery-pack.
- Clean the seatpost from the inside with a suitable cleaner (e.g. Isopropanol).
- Now insert the battery-pack with the mounted Energieträger into the seatpost.
- Carefully tighten the three 2 mm allen key bolts alternately until the battery-pack is fixed and cant be pulled out any more. In most times a torque of 1-2 Nm is enough.
- Finally the battery-pack gets connected and the seatpost mounted.

Service

Warranty:

Tune grants a two year warranty from the date of purchase on material defects and production errors. On bearings, rims and spokes we grant a one year Warranty, as these are wear parts. Claims can only be made if a copy of an original dealer invoice is presented.

There is no claim for warranty services in case of:

- normal wear
- improper use or careless treatment
- disregard of service instructions
- inappropriate repair, assembly, or maintenance works or negligence

Warranty claims have to be sent to the local Tune distributor and are subject to the assessment of Tune. Based on this warranty, Tune is not liable for compensation, especially not for indirect damage caused by accidents, collateral damage and consequential damage. All anodized parts can bleach in sunlight.

Crash Replacement:

Tune offers a Crash Replacement in addition to the legal warranty. The service can be engaged if your Tune product is damaged and not be ridable any more, due to a crash, accident or overload .

Conditions:

- Due to our huge products variety, the discount we can give, , is assessed individually on a case by case basis.
- The damaged part is replaced by the same model. Tune reserves the right to replace the damaged part with an equal alternative.
- The damage has to affect the functionality of the component (cosmetic damage is excluded).
- Damaged parts become the property of Tune.
- The Crash Replacement offer does not cover the costs of transport and labour.

Tune GmbH
Im Mittelfeld 18 | 79426 Buggingen

service@tune.de
www.tune.de

Outside of Germany please contact your local distributor!

BORN IN THE BLACK FOREST BUILT TO ENJOY NATURE

© Tune GmbH