ANLEITUNG

WÜRGER

BORN IN THE BLACK FOREST BUILT TO ENJOY NATURE
Stand Januar 2016

Bei dem Tune Würger handelt es sich um ein HighTech Produkt, das Aufmerksamkeit im Betrieb erfordert. Bitte lesen Sie die gesamte Anleitung aufmerksam durch bevor Sie den Würger in Gebrauch nehmen.

Technische Daten:

Material	Sattelrohrschelle	Aluminium
	Spannhebel mit Nietstift	Titan
	Befestigungsschraube	Aluminium
	Rändelmutter	Aluminium
Abmessungen	verfügbare Innendurchmesser (entspricht Außendurchmesser Sitzrohr)	30,0 mm 31,8 mm 34,9 mm 38,0 mm
Gewicht	27 - 31 g je nach Innendurchmesser	

Montagehinweise

- Messen Sie mit Hilfe eines **Messschiebers** das **Außenmaß** ihres **Sitzrohres** rundherum. Dieses sollte im entsprechenden **Toleranzbereich** liegen (siehe Abbildung).
- Ist dies nicht der Fall, darf der Würger ***nicht*** montiert werden.
- Durch zu starkes Aufbiegen oder Zusammendrücken irreparabel beschädigt werden. In diesem Fall wenden Sie sich bitte an ihren Fachhändler.
- Wenn das Sitzrohr im entsprechenden Toleranzbereich liegt, richten Sie die Öffnung des Würgers auf den Schlitz des Sitzrohrs aus und schieben Sie den Würger bei geöffnetem Spannhebel bis zu seinem Anschlag (**Bund auf der Innenseite**) auf.
- **Wichtig:** Die Montage muss so erfolgen, da die Klemmkraft sonst nicht ausreichen oder der Würger zerstört werden könnte.
- Um die Montage zu erleichtern, können Sie die Rändelmutter gegebenenfalls um einige Gewindegänge herausdrehen.

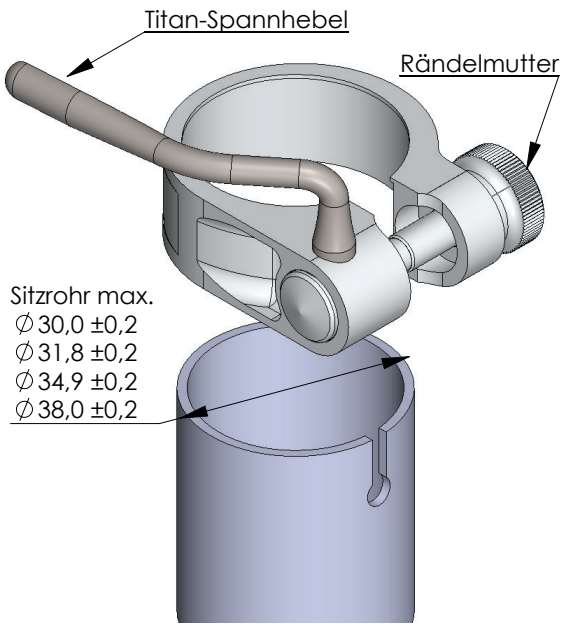

- Der Würger sollte ohne Fett oder Montagepaste montiert werden, bei Karbon-Rahmen empfehlen wir die Verwendung von Karbon-Montagepaste zwischen Sitzrohr und Sattelstütze. Diese erhöht die Reibung und senkt somit das erforderliche Anzugdrehmoment.
- Stecken Sie nun die Sattelstütze auf die gewünschte Höhe in das Sitzrohr und schließen sie den Würger. Hierzu drehen sie die Rändelmutter bei geöffnetem Spannhebel fest, schließen den Spannhebel, öffnen ihn erneut und drehen die Mutter nach.
- Anschließend schließen sie den Spannhebel und legen ihn an der Sattelstütze an, um ein ungewolltes Öffnen während der Fahrt zu verhindern.
- Am Würger dürfen keine Veränderungen vorgenommen werden, da sonst die Gewährleistung erlischt.

Montage bei Karbonstützen:

- Da bei Sattelrohrspannern mit Schnellspannmechanismus die Klemmkraft nicht exakt definiert werden kann, benötigt die Montage des Würgers mit einer Karbon-Sattelstütze etwas mehr Zeit.
- Achten Sie hierbei sorgfältig darauf, die Sattelstütze nicht durch eine unnötig hohe Klemmkraft zu beschädigen. Nachdem die Klemmkraft über die Rändelmutter richtig eingestellt ist, kann der Schnellspannhebel bei späteren Klemmvorgängen bedenkenlos gespannt werden.

Service

Garantie:

Ausgehend vom Kaufdatum gewährt Tune zwei Jahre Garantie auf Material und Produktionsfehler. Auf Kugellager, Felgen und Speichen gewährt Tune ein Jahr Garantie, da es sich hierbei um Verschleißteile handelt. Garantieansprüche können nur unter Vorlage einer Händlerrechnung (Kopie) geltend gemacht werden.

Kein Anspruch auf Garantieleistungen besteht bei:

- einsatzbedingter Abnutzung von Verschleißteilen
- unsachgemäßem Gebrauch oder unsorgfältiger Behandlung
- Nichtbeachtung von Gebrauchshinweisen
- unsachgemäßen Reparatur-, Montage-, oder Wartungsarbeiten oder Nachlässigkeit

Garantieansprüche müssen direkt vor Ort geklärt werden und unterliegen dem Ermessen der Firma Tune. Die Firma Tune haftet aus dieser Garantie nicht für Schadensersatz, insbesondere nicht für indirekte unfallbedingte Schäden, mittelbare Schäden und Folgeschäden. Eine Gewährleistung auf Farbkonstanz können wir nicht geben. Eloxierte Tune Produkte können bei Sonneneinstrahlung ausbleichen.

Zur Garantieabwicklung melden Sie den Fall bitte online an (www.tune.de/Garantie) und schicken Sie das Tune Produkt mit Rechnungskopie und Schadensbericht ein.

Crash Replacement:

Neben der gesetzlichen Garantie bietet Tune auf alle Tune Produkte ein Crash Replacement an. Sollte Ihr Tune Produkt durch einen Sturz, Unfall oder eine Überlastung nicht mehr fahrbar sein gewähren wir Ihnen einen Sonderrabatt auf den unverbindlichen Verkaufspreis.

Konditionen:

- Wir bieten ein Crash Replacement an, behalten uns jedoch aufgrund der Vielfalt unserer Produkte vor, für jeden Fall nach eigenem Ermessen zu entscheiden, wie viel Rabatt wir gewähren können.
- Der Ersatz erfolgt nur auf das gleiche Modell. Tune behält sich das Recht vor, den beschädigten Artikel durch einen gleichwertigen Alternativartikel zu ersetzen.
- Die Beschädigungen müssen die Funktionstauglichkeit beeinträchtigen (optische Beschädigungen sind ausgeschlossen).
- Beschädigte Komponenten gehen in das Eigentum von Tune über.
- Tune kommt nicht für Umbaukosten und Transportkosten auf.

Zur Inanspruchnahme des Crash Replacements melden Sie den Fall bitte online an (www.tune.de/Crash-Replacement) an und schicken Sie uns den Artikel mit Schadensbericht und Rechnungskopie zu.

Tune GmbH
Im Mittelfeld 18 | 79426 Buggingen

service@tune.de
www.tune.de

Außerhalb Deutschlands bitte Ihren zuständigen Distributor kontaktieren!

BORN IN THE BLACK FOREST BUILT TO ENJOY NATURE

© Tune GmbH

ANLEITUNG

WÜRGER

BORN IN THE BLACK FOREST BUILT TO ENJOY NATURE
Stand Januar 2016

Bei dem Tune Würger handelt es sich um ein HighTech Produkt, das Aufmerksamkeit im Betrieb erfordert. Bitte lesen Sie die gesamte Anleitung aufmerksam durch bevor Sie den Würger in Gebrauch nehmen.

Technische Daten:

Material	Sattelrohrschelle	Aluminium
	Spannhebel mit Nietstift	Titan
	Befestigungsschraube	Aluminium
	Rändelmutter	Aluminium
Abmessungen	verfügbare Innendurchmesser (entspricht Außendurchmesser Sitzrohr)	30,0 mm 31,8 mm 34,9 mm 38,0 mm
Gewicht	27 - 31 g je nach Innendurchmesser	

Montagehinweise

- Messen Sie mit Hilfe eines **Messschiebers** das **Außenmaß** ihres **Sitzrohres** rundherum. Dieses sollte im entsprechenden **Toleranzbereich** liegen (siehe Abbildung).
- Ist dies nicht der Fall, darf der Würger ***nicht*** montiert werden.
- Durch zu starkes Aufbiegen oder Zusammendrücken irreparabel beschädigt werden. In diesem Fall wenden Sie sich bitte an ihren Fachhändler.
- Wenn das Sitzrohr im entsprechenden Toleranzbereich liegt, richten Sie die Öffnung des Würgers auf den Schlitz des Sitzrohrs aus und schieben Sie den Würger bei geöffnetem Spannhebel bis zu seinem Anschlag (**Bund auf der Innenseite**) auf.
- **Wichtig:** Die Montage muss so erfolgen, da die Klemmkraft sonst nicht ausreichen oder der Würger zerstört werden könnte.
- Um die Montage zu erleichtern, können Sie die Rändelmutter gegebenenfalls um einige Gewindegänge herausdrehen.

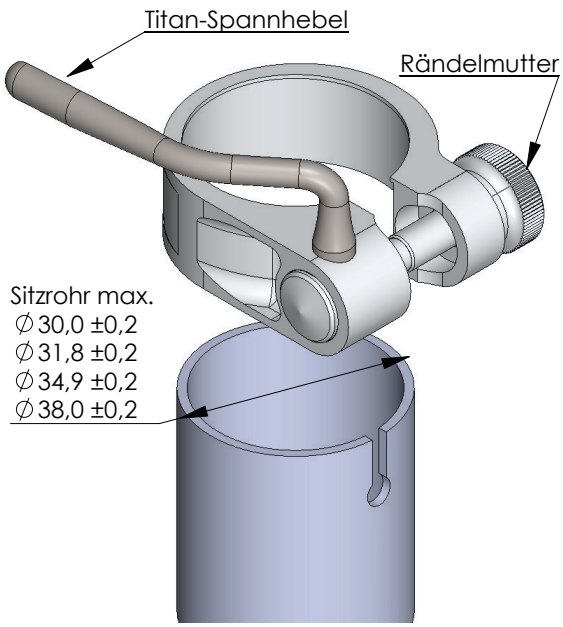

- Der Würger sollte ohne Fett oder Montagepaste montiert werden, bei Karbon-Rahmen empfehlen wir die Verwendung von Karbon-Montagepaste zwischen Sitzrohr und Sattelstütze. Diese erhöht die Reibung und senkt somit das erforderliche Anzugdrehmoment.
- Stecken Sie nun die Sattelstütze auf die gewünschte Höhe in das Sitzrohr und schließen sie den Würger. Hierzu drehen sie die Rändelmutter bei geöffnetem Spannhebel fest, schließen den Spannhebel, öffnen ihn erneut und drehen die Mutter nach.
- Anschließend schließen sie den Spannhebel und legen ihn an der Sattelstütze an, um ein ungewolltes Öffnen während der Fahrt zu verhindern.
- Am Würger dürfen keine Veränderungen vorgenommen werden, da sonst die Gewährleistung erlischt.

Montage bei Karbonstützen:

- Da bei Sattelrohrspannern mit Schnellspannmechanismus die Klemmkraft nicht exakt definiert werden kann, benötigt die Montage des Würgers mit einer Karbon-Sattelstütze etwas mehr Zeit.
- Achten Sie hierbei sorgfältig darauf, die Sattelstütze nicht durch eine unnötig hohe Klemmkraft zu beschädigen. Nachdem die Klemmkraft über die Rändelmutter richtig eingestellt ist, kann der Schnellspannhebel bei späteren Klemmvorgängen bedenkenlos gespannt werden.

Service

Garantie:

Ausgehend vom Kaufdatum gewährt Tune zwei Jahre Garantie auf Material und Produktionsfehler. Auf Kugellager, Felgen und Speichen gewährt Tune ein Jahr Garantie, da es sich hierbei um Verschleißteile handelt. Garantieansprüche können nur unter Vorlage einer Händlerrechnung (Kopie) geltend gemacht werden.

Kein Anspruch auf Garantieleistungen besteht bei:

- einsatzbedingter Abnutzung von Verschleißteilen
- unsachgemäßem Gebrauch oder unsorgfältiger Behandlung
- Nichtbeachtung von Gebrauchshinweisen
- unsachgemäßen Reparatur-, Montage-, oder Wartungsarbeiten oder Nachlässigkeit

Garantieansprüche müssen direkt vor Ort geklärt werden und unterliegen dem Ermessen der Firma Tune. Die Firma Tune haftet aus dieser Garantie nicht für Schadensersatz, insbesondere nicht für indirekte unfallbedingte Schäden, mittelbare Schäden und Folgeschäden. Eine Gewährleistung auf Farbkonstanz können wir nicht geben. Eloxierte Tune Produkte können bei Sonneneinstrahlung ausbleichen.

Zur Garantieabwicklung melden Sie den Fall bitte online an (www.tune.de/Garantie) und schicken Sie das Tune Produkt mit Rechnungskopie und Schadensbericht ein.

Crash Replacement:

Neben der gesetzlichen Garantie bietet Tune auf alle Tune Produkte ein Crash Replacement an. Sollte Ihr Tune Produkt durch einen Sturz, Unfall oder eine Überlastung nicht mehr fahrbar sein gewähren wir Ihnen einen Sonderrabatt auf den unverbindlichen Verkaufspreis.

Konditionen:

- Wir bieten ein Crash Replacement an, behalten uns jedoch aufgrund der Vielfalt unserer Produkte vor, für jeden Fall nach eigenem Ermessen zu entscheiden, wie viel Rabatt wir gewähren können.
- Der Ersatz erfolgt nur auf das gleiche Modell. Tune behält sich das Recht vor, den beschädigten Artikel durch einen gleichwertigen Alternativartikel zu ersetzen.
- Die Beschädigungen müssen die Funktionstauglichkeit beeinträchtigen (optische Beschädigungen sind ausgeschlossen).
- Beschädigte Komponenten gehen in das Eigentum von Tune über.
- Tune kommt nicht für Umbaukosten und Transportkosten auf.

Zur Inanspruchnahme des Crash Replacements melden Sie den Fall bitte online an (www.tune.de/Crash-Replacement) an und schicken Sie uns den Artikel mit Schadensbericht und Rechnungskopie zu.

Tune GmbH
Im Mittelfeld 18 | 79426 Buggingen

service@tune.de
www.tune.de

Außerhalb Deutschlands bitte Ihren zuständigen Distributor kontaktieren!

BORN IN THE BLACK FOREST BUILT TO ENJOY NATURE

© Tune GmbH

MANUAL

WÜRGER

BORN IN THE BLACK FOREST BUILT TO ENJOY NATURE
As of Januar 2016

The Tune Würger seatpost clamp is a high tech product, that requires attention and care. Please read the entire manual carefully before using the seatpost clamp.

Specifications:

Material	clamp	aluminium
	clamping lever with rivet pin	titanium
	bolt	aluminium
	knurled nut	aluminium
Dimensions	avialible bore diameters (equal to seat tube diameter)	30,0 mm
		31,8 mm
		34,9 mm
		38,0 mm
Weight	27 - 31 g depending on diameter	

Instructions

- Use a **vernier caliper** to measure the **outside diameter** of your **seat tube** at several locations. The measured diameter should be within the relevant **tolerance** provided, see **figure**. If this is not the case, the Würger can **not** be used!
- The Würger could be damaged if too much force is applied to „bend open“ or close. In this case, you should consult your bicycle retailer.
- If the seat tube is within the respective tolerance, then position the Würger such that the clamping slit coincides with the clamping slit of the frame and push the Würger with opened clamping lever onto the seat tube until the dead stop is reached (**flange on inside**).
  - **Important:** The assembly must be performed carefully otherwise there could be insufficient clamping force or the Würger could be damaged. The Würger should be assembled without grease or assembly paste. When assembling with a carbon frame, we recommend using carbon assembly paste between frame and seatpost. Carbon assembly paste increases friction and hence reduces the required torque.

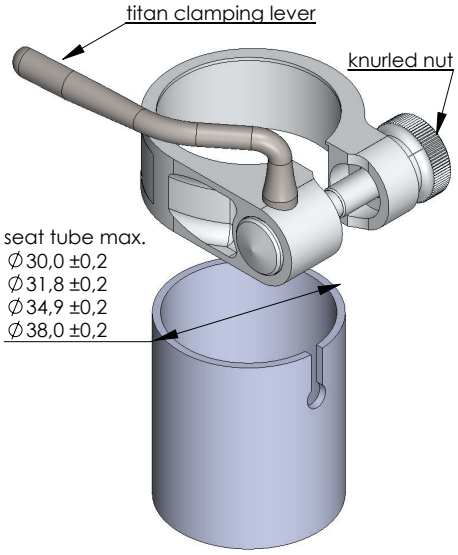

- In order to ease the assembly you could unscrew the knurling nut by some turns.
- Now insert the seatpost to the required height and close the Würger. For this purpose tighten the knurling nut while the clamping lever is open, close the clamping lever, open the clamping lever again and tighten the knurling nut once again if necessary. Afterwards close the clamping lever again and lean it against the seatpost to prevent unintentional opening during ride.
- No alterations are to be made to the Würger. Any alterations will void warranty.

Usage with a Carbon-Seatpost:

- Due to the fact that the torque can not be adjusted exactly when using a seatpost-clamp with quick release, the assembly of the Würger in combination with a carbon-seatpost needs more time. **Take care not to damage the seatpost by applying an excessive torque.** After correctly adjusting the torque once, by turning the knurled nut, the clamping lever can be closed without hesitation in further clamping processes.

Service

Warranty:

Tune grants a two year warranty from the date of purchase on material defects and production errors. On bearings, rims and spokes we grant a one year Warranty, as these are wear parts. Claims can only be made if a copy of an original dealer invoice is presented.

There is no claim for warranty services in case of:

- normal wear
- improper use or careless treatment
- disregard of service instructions
- inappropriate repair, assembly, or maintenance works or negligence
- defects caused by wrong wheel building (spoke patterns, spoke crossings, spoke tension, etc.)

Warranty claims have to be sent to the local Tune distributor and are subject to the assessment of Tune. Based on this warranty, the company Tune is not liable for compensation, especially not for indirect damage caused by accidents, collateral damage and consequential damage. All anodized parts can bleach in sunlight.

Crash Replacement:

Tune offers a Crash Replacement in addition to the legal warranty. The service can be engaged if your Tune product is damaged and not be ridable any more, due to a crash, accident or overload .

Conditions:

- Due to our huge products variety, the discount we can give, is assessed individually for every case.
- The damaged part is replaced by the same model. Tune reserves the right to replace the damaged part with an equal alternative.
- The damage has to affect the functionality of the component (optical damage is excluded).
- Damaged parts pass into the ownership of Tune.
- The Crash Replacement offer does not cover the costs of transport and labour.

Tune GmbH
Im Mittelfeld 18 | 79426 Buggingen

service@tune.de
www.tune.de

Outside of Germany please contact your local distributor.

BORN IN THE BLACK FOREST BUILT TO ENJOY NATURE

© Tune GmbH

MANUAL

WÜRGER

BORN IN THE BLACK FOREST BUILT TO ENJOY NATURE
As of Januar 2016

The Tune Würger seatpost clamp is a high tech product, that requires attention and care. Please read the entire manual carefully before using the seatpost clamp.

Specifications:

Material	clamp	aluminium
	clamping lever with rivet pin	titanium
	bolt	aluminium
	knurled nut	aluminium
Dimensions	avialible bore diameters (equal to seat tube diameter)	30,0 mm
		31,8 mm
		34,9 mm
		38,0 mm
Weight	27 - 31 g depending on diameter	

Instructions

- Use a **vernier caliper** to measure the **outside diameter** of your **seat tube** at several locations. The measured diameter should be within the relevant **tolerance** provided, see **figure**. If this is not the case, the Würger can **not** be used!
- The Würger could be damaged if too much force is applied to „bend open“ or close. In this case, you should consult your bicycle retailer.
- If the seat tube is within the respective tolerance, then position the Würger such that the clamping slit coincides with the clamping slit of the frame and push the Würger with opened clamping lever onto the seat tube until the dead stop is reached (**flange on inside**).
  - **Important:** The assembly must be performed carefully otherwise there could be insufficient clamping force or the Würger could be damaged. The Würger should be assembled without grease or assembly paste. When assembling with a carbon frame, we recommend using carbon assembly paste between frame and seatpost. Carbon assembly paste increases friction and hence reduces the required torque.

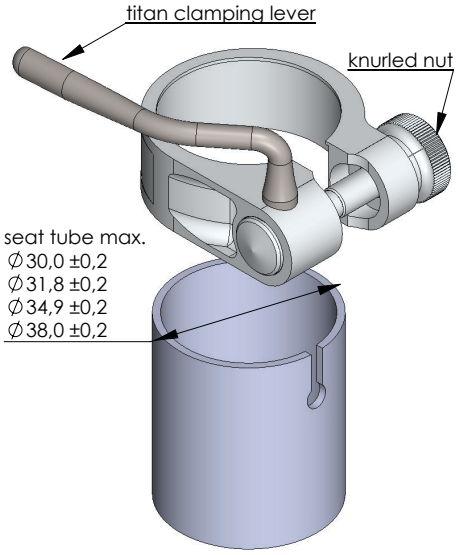

- In order to ease the assembly you could unscrew the knurling nut by some turns.
- Now insert the seatpost to the required height and close the Würger. For this purpose tighten the knurling nut while the clamping lever is open, close the clamping lever, open the clamping lever again and tighten the knurling nut once again if necessary. Afterwards close the clamping lever again and lean it against the seatpost to prevent unintentional opening during ride.
- No alterations are to be made to the Würger. Any alterations will void warranty.

Usage with a Carbon-Seatpost:

- Due to the fact that the torque can not be adjusted exactly when using a seatpost-clamp with quick release, the assembly of the Würger in combination with a carbon-seatpost needs more time. **Take care not to damage the seatpost by applying an excessive torque.** After correctly adjusting the torque once, by turning the knurled nut, the clamping lever can be closed without hesitation in further clamping processes.

Service

Warranty:

Tune grants a two year warranty from the date of purchase on material defects and production errors. On bearings, rims and spokes we grant a one year Warranty, as these are wear parts. Claims can only be made if a copy of an original dealer invoice is presented.

There is no claim for warranty services in case of:

- normal wear
- improper use or careless treatment
- disregard of service instructions
- inappropriate repair, assembly, or maintenance works or negligence
- defects caused by wrong wheel building (spoke patterns, spoke crossings, spoke tension, etc.)

Warranty claims have to be sent to the local Tune distributor and are subject to the assessment of Tune. Based on this warranty, the company Tune is not liable for compensation, especially not for indirect damage caused by accidents, collateral damage and consequential damage. All anodized parts can bleach in sunlight.

Crash Replacement:

Tune offers a Crash Replacement in addition to the legal warranty. The service can be engaged if your Tune product is damaged and not be ridable any more, due to a crash, accident or overload .

Conditions:

- Due to our huge products variety, the discount we can give, is assessed individually for every case.
- The damaged part is replaced by the same model. Tune reserves the right to replace the damaged part with an equal alternative.
- The damage has to affect the functionality of the component (optical damage is excluded).
- Damaged parts pass into the ownership of Tune.
- The Crash Replacement offer does not cover the costs of transport and labour.

Tune GmbH
Im Mittelfeld 18 | 79426 Buggingen

service@tune.de
www.tune.de

Outside of Germany please contact your local distributor.

BORN IN THE BLACK FOREST BUILT TO ENJOY NATURE

© Tune GmbH