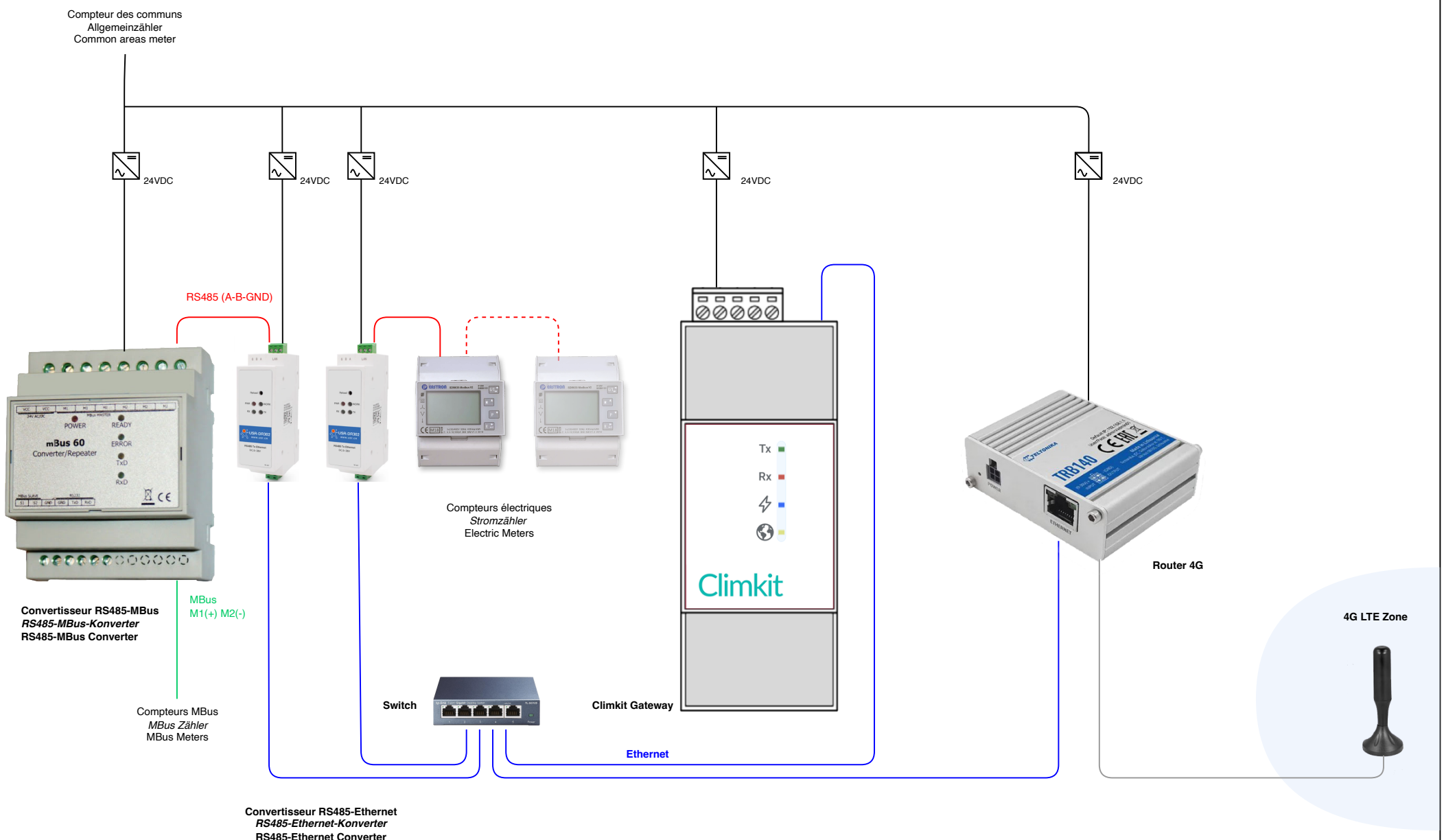

Climkit Communication Modbus / MBus TCP - FR / *DE* / EN - v.16/02/23

AVERTISSEMENT: Les composants doivent être installés par un professionnel qualifié selon les normes en vigueur et selon les instructions des fabricants. Nous déclinons toute responsabilité pour les dommages qui pourraient être occasionnées lors de l'installation.

WARNUNG: Die Komponenten müssen von einem qualifizierten Elektroinstallateur in Übereinstimmung mit den geltenden Normen und den Anweisungen des Herstellers installiert werden. Wir übernehmen keine Verantwortung für Schäden, die während der Installation verursacht werden können.

WARNING: The components must be installed by a qualified electrician in accordance with the applicable standards and the manufacturer's instructions. We assume no responsibility for any damage that may be caused during installation.

Climkit

© 2023 Climkit SA - **docs.climkit.io**